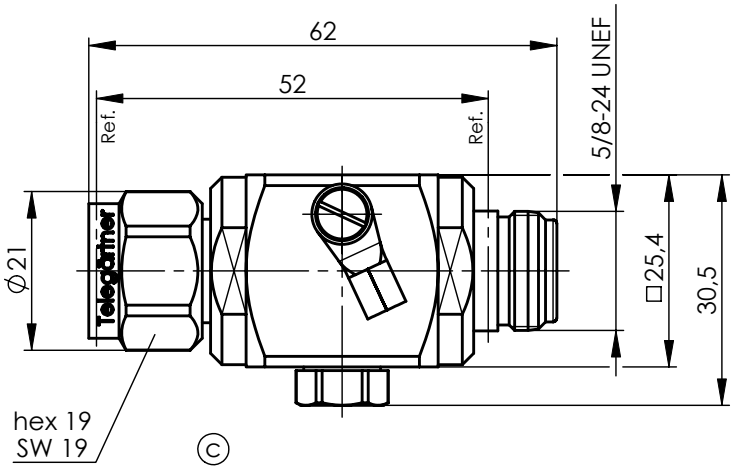

with label / mit Aufkleber

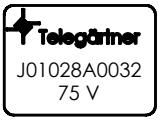

Mechanical characteristics	**Mechanische Eigenschaften**		
interface dimensions acc. to	Steckgesicht nach	IEC 61169-16	
assembly code	Montageanleitung	B86	
mating life	Steckzyklen	≥500	
coupling torque	Kupplungsdrehmoment	4-6 Nm	
Components	***Bauteile***	***Materials / Material***	***Finish / Oberfläche***
centre conductor	Innenleiter	CuZn39Pb3	Cu2Ag5
spring contact	federndes Kontaktteil	CuBe2	Cu2Ag5
outer contact	Außenkontakt	CuZn39Pb3	CuSnZn3
other metal parts	sonstige Metallteile	CuZn39Pb3	CuSnZn3, Cu2Ni5
insulator	Isolierung	PTFE	
gasket	Dichtung	silicone/ Silikon	
Electrical characteristics	**Elektrische Eigenschaften**		
impedance	Wellenwiderstand	50 Ω	
frequency	Frequenz	0-2,5 GHz	
return loss	Rückflussdämpfung	typ.: 1 GHz - 30 dB; 2,5 GHz - 23 dB	
insertion loss	Einfügedämpfung	typ.: 1 GHz < 0,1 dB; 2,5 GHz < 0,2 dB	
nominal DC spark-over voltage	Nennansprechgleichspannung	75 V	
(c) surge life	Ableitungsvermögen	500 x 100 A (10/1000 µs) 1 x 20 kA; 10 x 15 kA (8/20µs) 20 A (1s @ 50Hz)	
insulation resistance	Isolationswiderstand	≥5 GΩ	
contact resistance	Durchgangswiderstand		
centre contact	Innenkontakt	≤ 2 mΩ	
outer contact	Außenkontakt	≤ 0,5 mΩ	
Environmental	**Umgebung**		
operating temp.	Betriebstemperatur	-30°C / +100°C	
protection class	Schutzklasse	IP67 (IEC 60529)	
(c) RoHS compliant	RoHS konform	2002/95/EC	

				2010	Datum/ date	Name/ name	Gewicht/ weight [g]	Oberfläche/ surface [mm²]	Werkstoff/ material
				gez./ drawn	08.06.	HR			
				gepr./ appr.	23.06.10	PU			Oberfläche/ finish
				Norm/ stand.					
				Maßstab/ scale 1:1	Benennung/ title: N Surge Suppressor (m-f) N-Überspannungsableiter				Telegärtner
c	21894	08.06.10	HR	untol. Maße/ dim. without tolerances according to	Unterl./doc. type: K	Zeichnungsnr./ drawing no.: J01028A0032			Maße/ dimensions: mm
b	17273	06.12.05	HM						
a	16548	01.06.05	HM						
Änd./ rev. Index	Änderungsmitteilung/ revision code	Datum/ date	Name/ name		Ersatz für/ replaces: Zeichnung vom 01.06.2005				Original : DIN A4
									Blatt/ sheet 1 von/ of 1

Alle Rechte vorbehalten / all rights reserved © Telegärtner K.Gärtner GmbH D-71144 Steinenbronn Lerchenstrasse 35 Germany Phone: +49 7157/125-0 Fax: +49 7157/125-120 www.telegaertner.com